BERGERE de France

787 **

PULL KOALA
Tailles 4-6-8-10 ans

Fournitures

Qual. IRLAND,
Chouette = 6-7-8-9 pel.,
Lézard = 1 pel.,
qual. TEDDY,
Blanche Neige = 1 pel.,
Bourriquet = 1 pel.,
qual. SPORT,
Baleine = 1 pel.,
aig. n° 4 et 4,5.

Points employés

POINT MOUSSE, aig. n° 4.
JERSEY ENDR., aig. n° 4 et 4,5.
JERSEY ENV., aig. n° 4 et 4,5.

Echantillons

Un carré de 10 cm jersey endr. aig. n° 4,5 en IRLAND = 19 m. et 25 rgs, Un carré de 10 cm jersey env. aig. n° 4,5 en TEDDY = 15 m. et 24 rgs.
Important : Tric. avec des aig. plus fines si vous obtenez moins de m. et de rgs que sur ces échantillons. Tric. avec des aig. plus grosses dans le cas contraire.

Réalisation

DOS : Monter 67-73-79-85 m. Chouette aig. n° 4. Tric. 3 cm point mousse rayé : 4 rgs Chouette, 2 rgs Lézard, 2 rgs Chouette, 2 rgs Lézard. Cont. jersey endr. Chouette aig. n° 4,5.
Emmanchures : A 21-24-27-30 cm (56-64-70-78 rgs) de haut. tot., rab. de ch. côté ts les 2 rgs :
4 ans : 1 fs 3 m., 1 fs 2 m., 3 fs 1 m.
6 ans : 1 fs 3 m., 2 fs 2 m., 2 fs 1 m.
8 ans : 1 fs 3 m., 2 fs 2 m., 3 fs 1 m.
10 ans : 1 fs 3 m., 2 fs 2 m., 4 fs 1 m.
Il reste 51-55-59-63 m.
Epaules et encolure : A 15-16-17-18 cm de haut. d'emmanchures (94-104-114-124 rgs de haut. tot.), rab. de ch. côté ts les 2 rgs :
4 ans : 3 fs 5 m.
6 ans : 2 fs 5 m., 1 fs 6 m.
8 ans : 1 fs 5 m., 2 fs 6 m.
10 ans : 3 fs 6 m.
Simultanément, rab. les 15-17-19-21 m. centrales, puis de ch. côté ts les 2 rgs 1 fs 3 m.
DEVANT : Commencer comme le dos. Mais après les 3 cm point mousse rayé, cont. jersey endr. aig. n° 4,5 comme suit : 23-25-28-30 m. Chouette, 10 m. Lézard, 34-38-41-45 m. Chouette. (Prendre 3 pelotes et bien croiser les fils à ch. changement de coloris).
Emmanchures et épaules : Comme au dos.
Encolure : A 11-12-13-13 cm de haut. d'emmanchures (84-94-104-112 rgs de haut. tot.), rab. les 7-9-11-13 m. centrales, puis de ch. côté ts les 2 rgs 1 fs 3 m., 1 fs 2 m., 2 fs 1 m.
MANCHES : Monter 35-37-39-41 m. Chouette aig. n° 4. Tric. 2 cm (6 rgs) jersey endr., puis 4 cm point mousse rayé * 2 rgs Lézard, 2 rgs Chouette *, tric. 3 fs de * à *, 2 rgs Lézard.
Cont. jersey endr. Chouette aig. n° 4,5 en augm. de ch. côté à 2 m. du bord dès le 1er rg :
4 ans : 5 fs 1 m. ts les 6 rgs, 4 fs 1 m. ts les 4 rgs.
6 ans : 8 fs 1 m. ts les 6 rgs, 2 fs 1 m. ts les 4 rgs.
8 ans : 9 fs 1 m. ts les 6 rgs, 2 fs 1 m. ts les 4 rgs.
10 ans : 12 fs 1 m. ts les 6 rgs.
On obtient 53-57-61-65 m.
A 24-28-31-35 cm (66-76-82-92 rgs) de haut. tot., rab, de ch. côté ts les 2 rgs :
4 ans : 1 fs 3 m., 2 fs 2 m., 6 fs 1 m., 2 fs 2 m., 1 fs 3 m.
6 ans : 1 fs 3 m., 3 fs 2 m., 4 fs 1 m., 3 fs 2 m., 1 fs 3 m.
8 ans : 1 fs 3 m., 3 fs 2 m., 5 fs 1 m., 3 fs 2 m., 1 fs 4 m.
10 ans : 1 fs 3 m., 3 fs 2 m., 5 fs 1 m., 4 fs 2 m., 1 fs 4 m.
Rab. les 13 m. rest. en 1 fs.
COL : Monter 66-70-74-78 m. Chouette aig. n° 4. Tric. 2 cm (6 rgs) jersey endr., puis point mousse rayé : 2 rgs Lézard, 2 rgs Chouette, 1 rg Lézard. Laisser en attente.
KOALA : Monter 6 m. Bourriquet aig. n° 4,5. Tric. 2 rgs jersey env. en augm. 2 m. à droite au 2ème rg, laisser en attente les 8 m. obtenues. Monter 4 m. Bourriquet aig. n° 4,5. Tric. 2 rgs jersey env. en augm. au 2ème rg 2 m. à droite et 3 m. à gauche, laisser en attente les 9 m. obtenues. Repr. les m. en attente sur une même aig. en ajoutant 1 m. entre elles. Tric. jersey env. sur les 18 m. obtenues en suiv. la grille.
Relever aig. n° 4 6 m. Baleine entre les points A et B, et 5 m. Baleine entre les points C et D, tric. 2 rgs point mousse et rab.
Queue du koala : Monter 2 m. Blanche Neige aig. n° 4,5. Tric. jersey env. en augm. 1 m. de ch. côté au 2ème rg, puis au 3ème rg. Tric. 6 rgs sur les 6 m. obtenues, puis dim. de ch. côté 2 fs 1 m. à ch. rg. Rab. les 2 m. rest.
Nez du koala : Monter 3 m. Baleine aig. n° 4. Tric. jersey env. en augm. 1 m. de ch. côté au 2ème rg. Au 11ème rg, rab. 1 m. de ch. côté, puis rab. les 3 m. rest. en 1 fs.
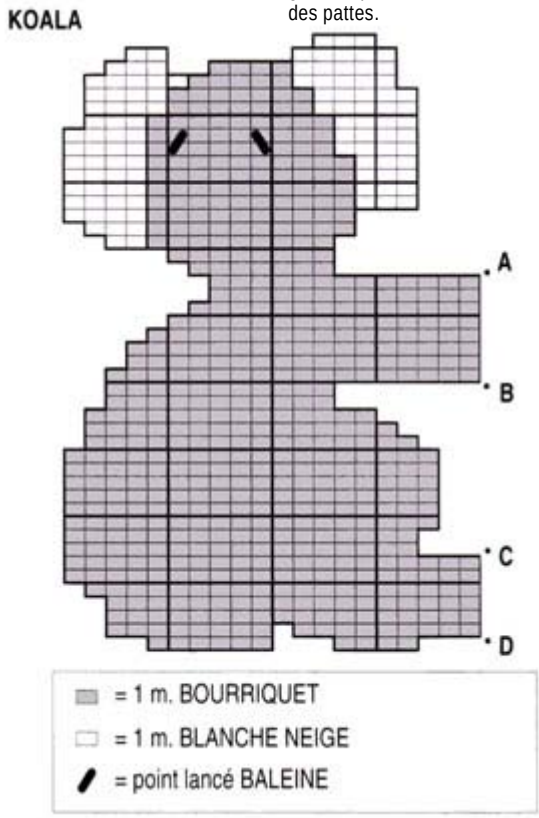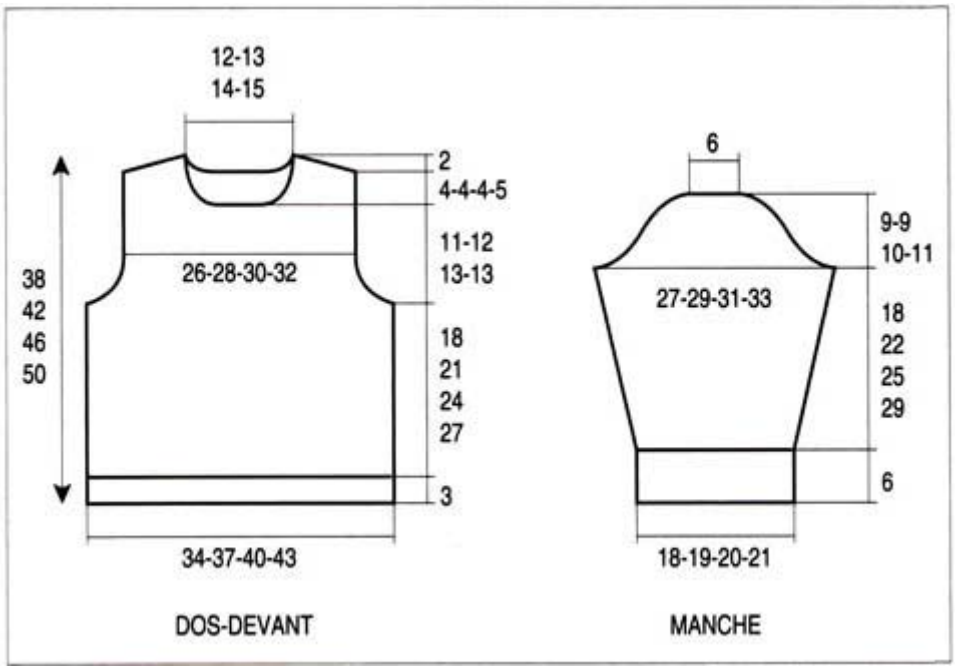
FINITIONS : Faire les coutures. Poser le col au point de mailles au bord de l'encolure. Maintenir le roulotté du bas des manches et du col par un point de couture sur les côtés. Coudre le nez sur le koala en lui donnant une forme arrondie et en glissant du fil Baleine à l'intérieur pour lui donner du relief. Coudre de même la queue et broder les yeux à points lancés Baleine.
Coudre le kaola sur le devant contre le bord droit de la partie Lézard. Broder 3 griffes à points lancés Baleine au bord des pattes.